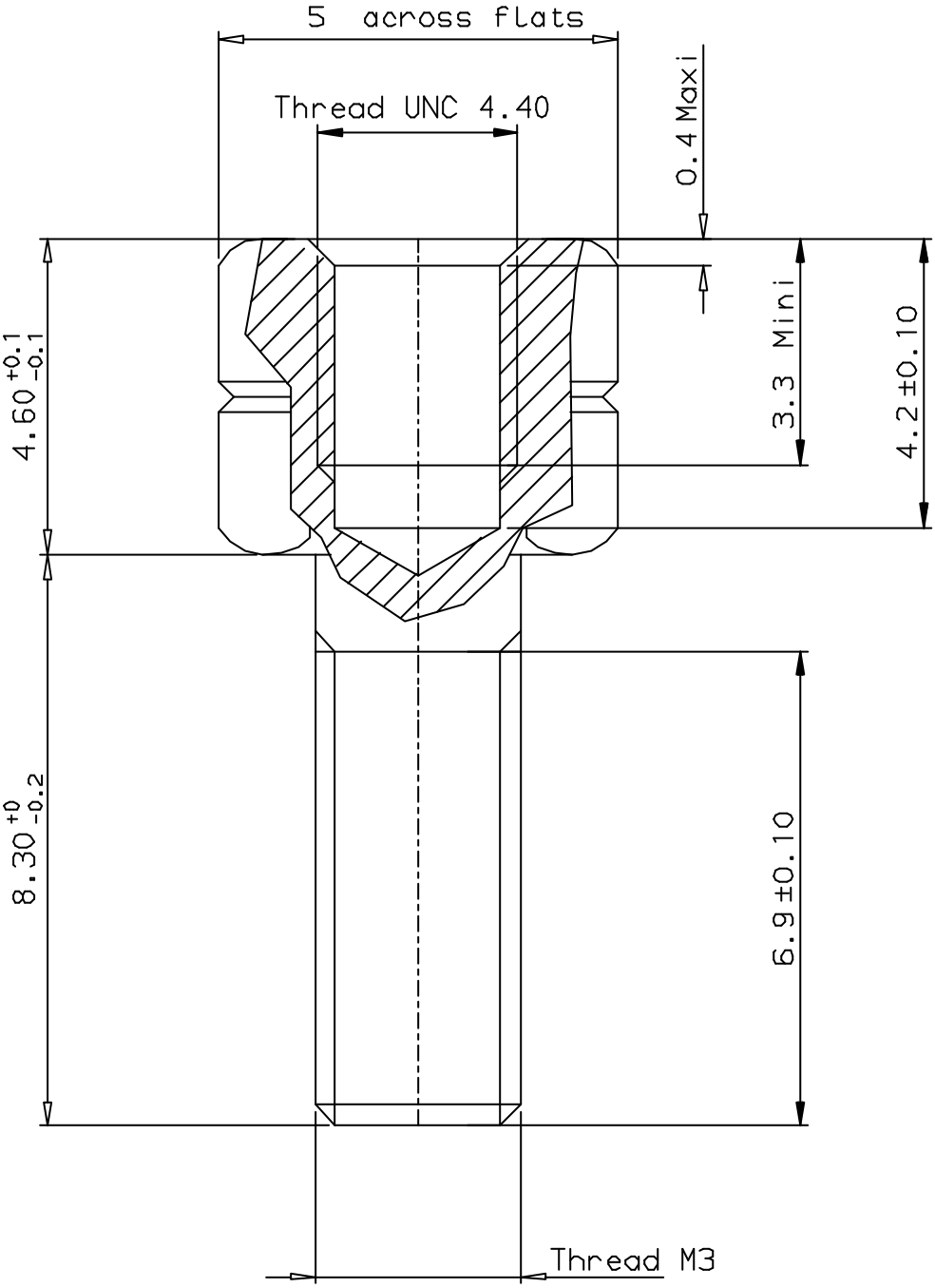

Ltr	ecn no	d
A	LS05-0123	L
-	-	-
-	-	-
-	-	-
-	-	-
-	-	-
-	-	-

Tous droits strictement reservés. Reproduction ou communication a des tiers interdite sous quelque forme que ce soit sans autorisation ecrite du propietaire. Propriété de o FCI. Droits de reproduction FCI.

All rights strictly reserved. Reproduction or issue to third parties in any form whatever is not permitted without written authority from the proprietor. Property of FCI. Copyright FCI.